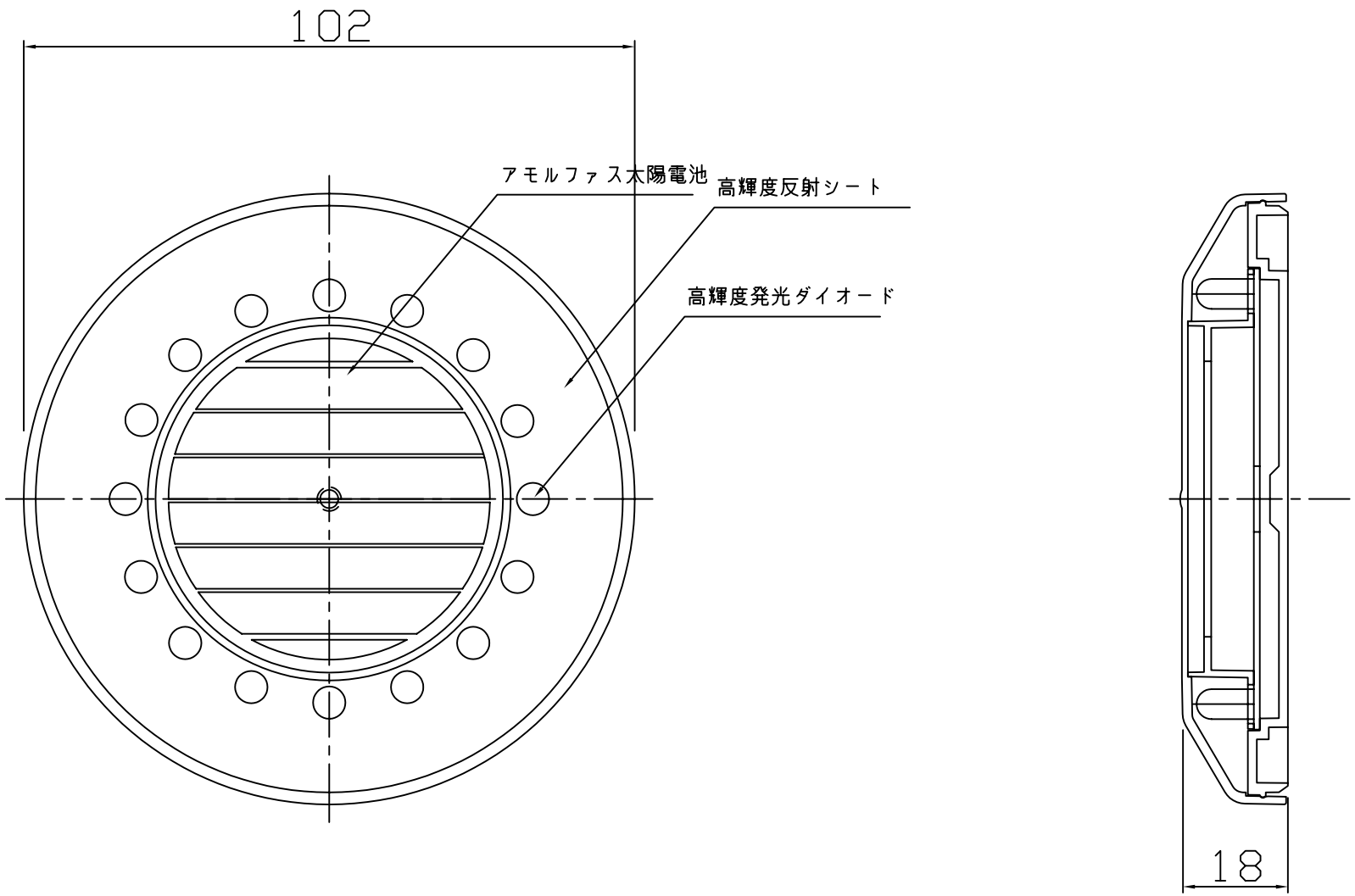

＊注記：サーモアイの発光ダイオードは白色／青色　各８個を交互に配置しています。

名称	視線誘導標φ１００外観図					
図番	IZM-0100-A				提出先	
版	年月日	設計	調査	変更内容		
設計			調査		承認	
株式会社イズム					ページ	1